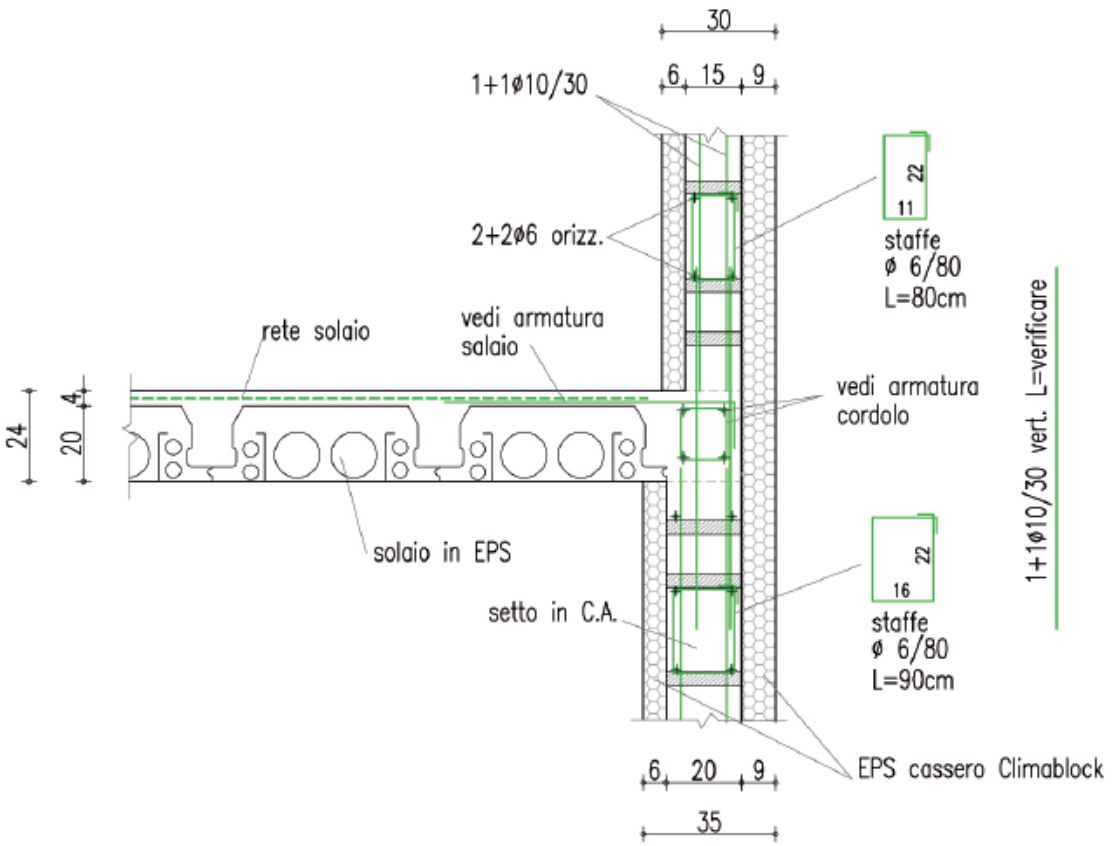

PARTICOLARE RELATIVO AL NODO PARETE CLIMABLOCK-SOLAIO IN EPS CON CAMBIO DI SPESSORE DELLA PARETE IN C.A. SEZIONE VERTICALE TRASVERSALE - SCALA 1:20

Le armature proposte sono solo un'indicazione della PONTAROLO ENGINEERING, che dovranno essere valutate ed eventualmente modificate e integrate dal progettista delle strutture.

PONTAROLO ENGINEERING
Via Clauzetto, 20 - 33078 San Vito al Tagliamento (PN) - Tel. + 39 0434 857010 - Fax + 39 0434 857014
e-mail : info@pontarolo.com - www.pontarolo.com - www.climablock.it

La Pontarolo Engineering non si assume responsabilità per eventuali errori nel contenuto di questo documento e si riserva di apportare in qualsisi momento e senza preavviso eventuali modifiche

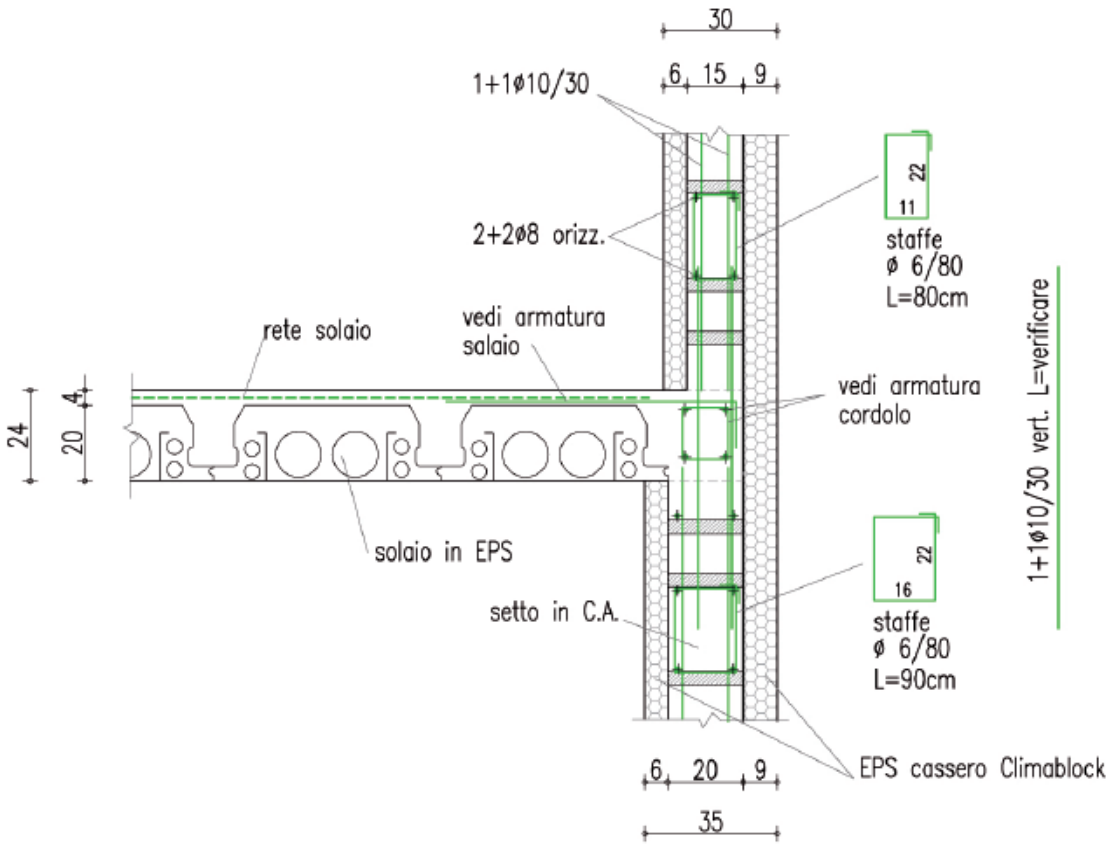

PARTICOLARE RELATIVO AL NODO PARETE CLIMABLOCK-SOLAIO IN EPS CON CAMBIO DI SPESSORE DELLA PARETE IN C.A. SEZIONE VERTICALE TRASVERSALE - SCALA 1:20

Le armature proposte sono solo un'indicazione della PONTAROLO ENGINEERING, che dovranno essere valutate ed eventualmente modificate e integrate dal progettista delle strutture.

PONTAROLO ENGINEERING
Via Clauzetto, 20 - 33078 San Vito al Tagliamento (PN) - Tel. + 39 0434 857010 - Fax + 39 0434 857014
e-mail : info@pontarolo.com - www.pontarolo.com - www.climablock.it

La Pontarolo Engineering non si assume responsabilità per eventuali errori nel contenuto di questo documento e si riserva di apportare in qualsisi momento e senza preavviso eventuali modifiche